Trekhaken - Attelages - Anhängevorrichtungen - Towbars

Mercedes CLS (type C219)

10/2006 - ....

GDW Ref. 1669

EEC APPROVAL N°:	E1-55R-011867

D= (max ↓ kg X max ↓ kg) / (max ↓ kg + max ↓ kg) X 0.00981	≤	10,70	KN
S/	=	85	Kg
Max.	=	2000	Kg

GDW nv - Hoogmolenwegel 23 - B-8790 Waregem
TEL. 32(0)56 60 42 12(L5) - FAX. 32(0)56 60 01 93
E-Mail : gdw@gdwtowbars.com - Website : www.gdwtowbars.com

Mercedes CLS (type C219)
10/2006 - ….
Ref. 1669T30

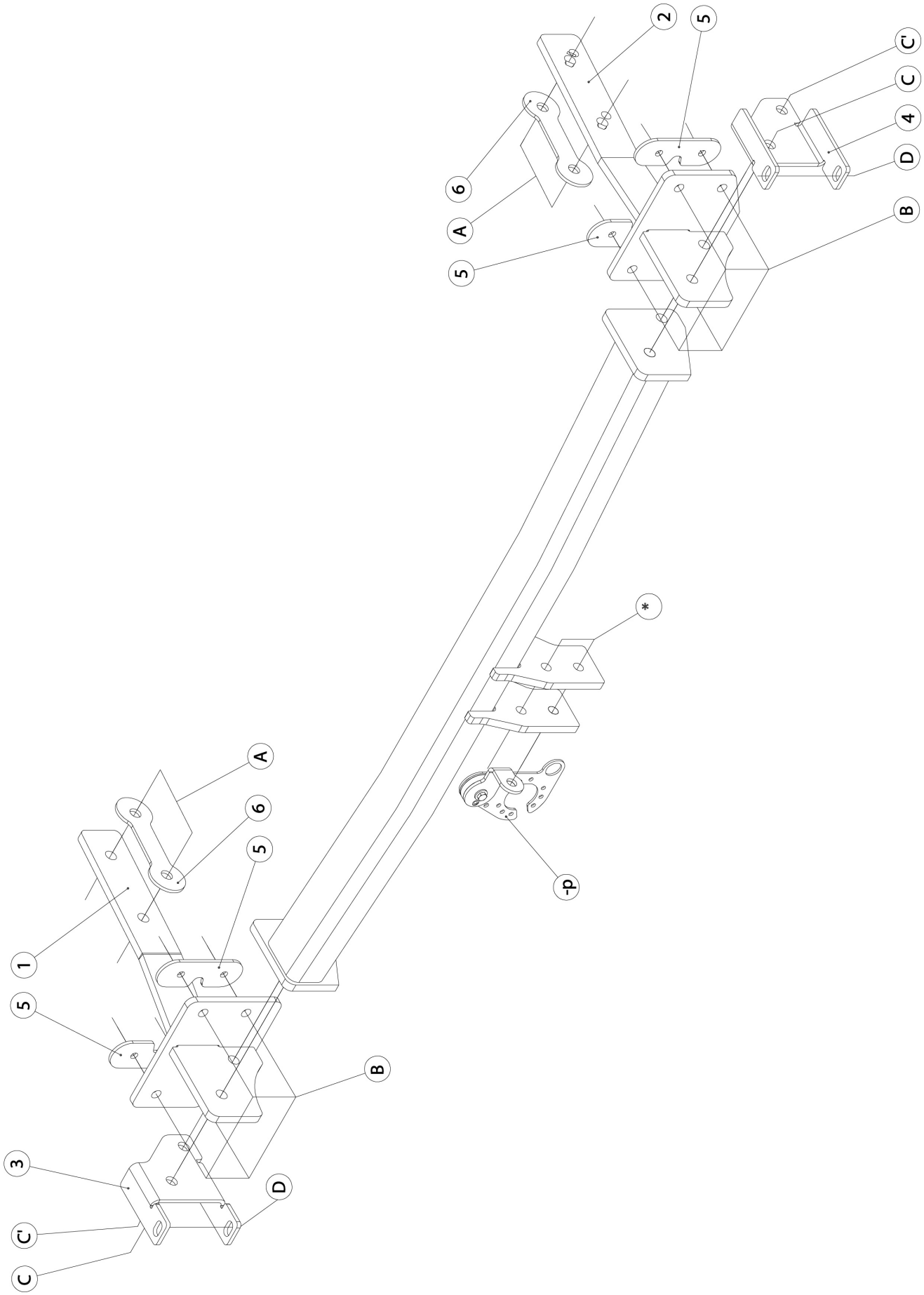

Mercedes CLS (type C219)
10/2006 - ….
Ref. 1669T30

Samenstelling – Composition – Zusammenstellung

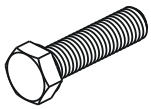	8 x 8 x	DIN 933-M12x40 -8.8 DIN 933-M10x35 -8.8	A-C-C' B
	2 x 8 x	DIN 934-M12 -8.8 DIN 934-M10 -8.8	C' B
	8 x 8 x	DIN 128-A12-FSt DIN 128-A10-FSt	A-C-C' B

GDW ref. ④	1 x	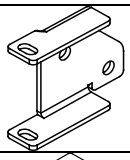
GDW Ref. ③	1 x	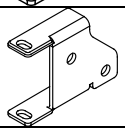
GDW Ref. ②	1 x	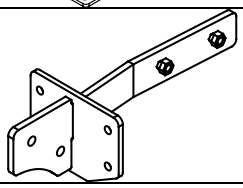
GDW ref. ①	1 x	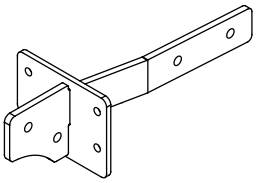
GDW ref. ⑤	4 x	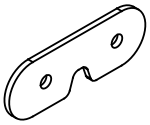
GDW ref. ⑥	2 x	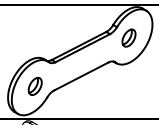
GDW ref. *716.00.002*	2 x	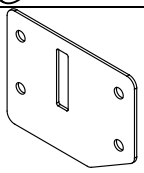
GDW ref. 1669	1 x	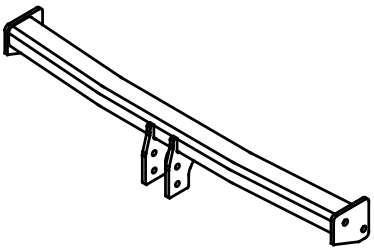

P39	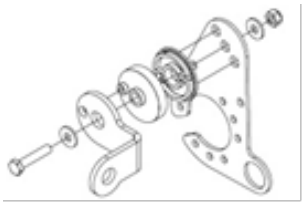

Bouten – Boulons – bolts – Bolzen: Kwaliteit 8.8	DIN 912 – DIN 931 – DIN 933 – DIN 7991	
M6 ≡ 10,8Nm of 1,1kgm	M8 ≡ 25,5Nm of 2,60kgm	M10 ≡ 52,0Nm of 5,30kgm
M12 ≡ 88,3Nm of 9,0kgm	M14 ≡ 137Nm of 14,0kgm	M16 ≡ 211,0Nm of 21,5kgm
Bouten – Boulons – bolts – Bolzen: Kwaliteit 10.9	DIN 912 – DIN 931 – DIN 933 – DIN 7991	
M6 ≡ 13,7Nm of 1,4kgm	M8 ≡ 35,3Nm of 3,6kgm	M10 ≡ 70,6Nm of 7,20kgm
M12 ≡ 122,6Nm of 12,5kgm	M14 ≡ 194Nm of 19,8kgm	M16 ≡ 299,2Nm of 30,5kgm
Bouten – Boulons – bolts – Bolzen: Kwaliteit 12.9	DIN 912 – DIN 931 – DIN 933 – DIN 7991	
M6 ≡ 18Nm of 1,8kgm	M8 ≡ 43Nm of 4,4kgm	M10 ≡ 87Nm of 8,9kgm
M12 ≡ 150Nm of 15,3kgm	M14 ≡ 240Nm of 24,5kgm	M16 ≡ 370Nm of 37,7kgm

Mercedes CLS (type C219)
10/2006 - ….
Ref. 1669T30

Montagehandleiding

1. Demonteer de uitlaat en de bumper. Verwijder de binnenbekleding uit de kofferruimte, neem ook het kunststoffen bakje aan de linkerzijkant weg (waar de compressor in opgeborgen zit).
2. Demonteer de stootbalk en verwijder definitief de stootbalksteunen.
3. Verwijder in de koffer de rubbers uit de chassisbalken.
   Schuif over de draagarmen (1) en (2), de kunststof dichtingen tot op de punten (B) (zie figuur onder).Schuif vervolgens de draagarmen (1) en (2) met de punten (A) in de vrijgekomen openingen achteraan de chassisbalken tot de punten (B) tegen de achterplaat komen van het voertuig, met de kunststof dichtingen tussen de draagarmen en de achterplaat. Breng bij (A) de stukjes (6) aan en bij (B) de stukjes (5), breng de nodige bouten, rondsels en moeren in en zet handvast.
4. Plaats vervolgens de trekhaak tussen de draagarmen tot de punten (C) en (C') van de trekhaak komen te passen met die van de draagarmen. Plaats aan de buitenzijde van de draagarmen de monteerstukken (3) en (4) bij. Breng de nodige bouten, rondsels en moeren in en zet handvast. Monteer de stootbalk op de positie (D) van de gemonteerde stukken (3) en (4) en breng de originele bouten terug in. Span nu **alles** goed aan.
5. Plaats alles uit punt (1) terug op zijn oorspronkelijke plaats.
   Monteren van (*) en eveneens goed aanspannen.

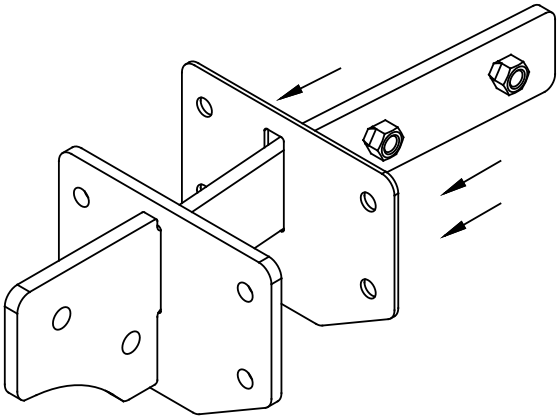

N.B.
Voor de maximum toegestane massa welke uw voertuig mag trekken dient U uw dealer te raadplegen.
Verwijder eventueel de bitumenlaag op de bevestigingsplaats van de trekhaak.
Opgepast bij het boren dat men geen remleiding, elektriciteitsdraden of brandstofleidingen beschadigt.

Mercedes CLS (type C219)
10/2006 - ….
Ref. 1669T30

Notice de montage

1) Démonter l'échappement et le pare-chocs. Enlever la couverture intérieure du coffre, enlever aussi le baquet de plastique au côté gauche (où le compresseur est caché).

2) Démonter le butoir en enlever définitivement les supports-butoir.

3) Enlever les caoutchous des poutres de châssis dans le coffre.
Glisser au-dessus des bras-porteur (1) et (2) les bouchons en matière plastique jusque sur les points (B)(. la figure voir en bas) Glisser les bras-porteur (1) et (2) avec les points (A) dans les trous libérés derrière les poutres de châssis jusque les points (B) s'adaptent à la plaque arrière de la voiture, avec les bouchons en matière plastique entre les bras-porteur et la plaque-arrière. Introduire en (A) les pièces de montage (6) en au point (B) les pièces de montage (5), introduire les boulons, rondelles et écrous nécessaires, mais ne les serrer pas encore.

4) Placer l'attelage entre les bras-porteur jusque les points (C) et (C') de l'attelage s'adaptent à ceux des pièces de montage. Placer à l'extérieur des bras-porteur les pièces de montage (3) et (4). Introduire les boulons, rondelles et écrous nécessaires, mais ne les serrer pas. Monter le butoir au point (D) des pièces montées (3) et (4) et introduire de nouveau les boulons originaux. Fixez bien le **tout**.

5) Replacer les pièces de point (1) en place.
Monter le (*) et bien serrer le tout.

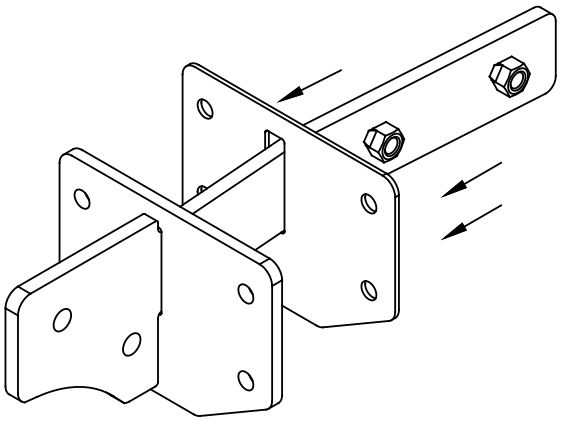

Remarque
Pour le poids de traction maximum autorisé de votre voiture, consulter votre concessionaire.
Enlever la couche de bitume ou d'anti-tremblement qui recouvre éventuellement les points de fixation.
Veiller en percant à ne pas endommager les conduites de frein et de carburant

Mercedes CLS (type C219)
10/2006 - ….
Ref. 1669T30

Fitting instructions

1) Remove the exhaust and the bumper. Remove the coverings in the trunk, also remove the plastic cup (where the compressor is hidden).

2) Remove the buffer beam and permanently remove the buffer beam supports.

3) Remove the rubbers from the chassis beams in the trunk.
Shove the plastic caps over the carrying arms (1) and (2) till on points (B)(figure see below).
Slide the mounting pieces (1) and (2) with points (A) in the free holes at the back of the chassis beams till points (B) come against the backplate of the vehicle with the plastic caps between the carrying arms and the rear plate. Insert the mounting pieces (6) at point (A) and mounting pieces (5) at point (B), insert the necessary bolts, washers and nuts, but do not tighten them.

4) Place the tow bar in between the mounting pieces till points (C) and (C') of the tow bar fit those of the mounting pieces. Add the mounting pieces (3) and (4) to the outside of the mounting pieces. Insert the necessary bolts, washers and nuts but do not tighten them.
Install the buffer beam on point (D) of the mounted pieces (3) and (4) and reinsert the original bolts. Tighten **everything** firmly.

5) Put everything of point 1 back on its place.
Install the (*) and also tighten firmly

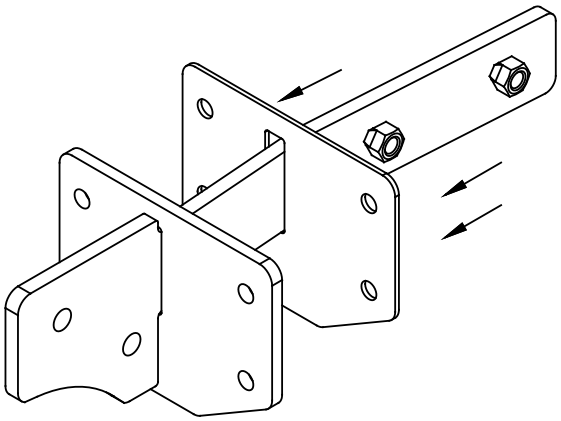

Note
Please consult your cardealer or owners manual for the maximal permissable towing mass.
Remove any bitumen coating on the fastening position for the tow bar.
When drilling, be carefull not to damage any brake lines, electrical wiring or fuel lines.

Mercedes CLS (type C219)
10/2006 - ….
Ref. 1669T30

Instructions for the vehicle owner

Immediate performance and confirmation of the acceptance of the modification including the changed trailer weight:

The operating licence of the vehicle expires due to the carried out modification, if the inspection provided by StVZO §19 Par. 3 has not been performed and including the changed trailer weight confirmed or if the determined conditions are not adhered to! After the performance of the technical modification the vehicle accompanied by this part approval shall be brought before an officially recognised independent expert or inspector from a technical testing body or a test engineer from an officially recognised inspection organization immediately in order to perform and confirm the inspection of the modification including the changed trailer weight.

Availability of documents

The confirmation of the performed inspection has to be available along with the vehicle documents and must be shown to authorised persons on demand. This duty is not to apply once the vehicle documents have been amended.

Amendment of vehicle documents

The vehicle owner shall apply the amendment of the vehicle documents (vehicle identification document) by the respective vehicle registration authority in accordance with the provisions of the confirmation about the proper modification.

Instructions for expert or inspector from a technical testing body or a test engineer from an officially recognised inspection organization

To the obliging/pleasing attention of the for expert or inspector:

A component of the general design certification No.M.... the connecting mechanism 1669 is the increase of the trailer weight, which was checked in the context of the licensing procedure with. To the obligations § 13 FZV regarding the data in the car license one refers. In addition must in the car license the trailer weight (2000kg) (No. O.1 and O.2) as well as the permissible trailer hitch tongue load (85kg) (No. 13) again to be registered.

Note
Please consult your cardealer or owners manual for the maximal permissable towing mass.
Remove any bitumen coating on the fastening position for the tow bar.
When drilling, be carefull not to damage any brake lines, electrical wiring or fuel lines.

Mercedes CLS (type C219)
10/2006 - ….
Ref. 1669T30

Anbauanleitung

1. Den Auspuff und die Stoβstange abmontieren. Die Innenverkleidung aus dem Kofferraum entfernen, auch das Ablagefach an der linken Seite entfernen (wo der Kompressor versteckt ist).
2. Die Stoβstange abmontieren und die Stoβbalkenstütze endgültig entfernen.
3. In dem Kofferraum den Gummi aus aus den Rahmenbalken entfernen.
   Die Kunststoffabdichtungen bis auf Punkte (B), über die Tragarme (1) und (2) schieben.(Figur unten zu sehen)
   Die Tragarme (1) und (2) mit den Punkten (A) auf die freigewordenen Löcher hinten in den Rahmenbalken (Chassis) schieben, bis die Punkte (B) gegen das Karosserieheckblech vom Wagen kommen, mit den Kunststoffabdichtungen zwischen den Tragarmen und dem Karosserieheckblech. Die Contraplatten (6) bei den Punkten (A) anbringen und die Contraplatten (5) bei Punkt (B), Bolzen, Sicherungsscheiben und Muttern einbringen ohne festzuziehen.
4. Die Anhängerkupplung zwischen die Tragarme setzen, bis die Punkte (C) und (C') von der Anhängerkupplung mit den Punkten der Tragarme übereinstimmen. An der Auβenseite der Tragarme die Montierstücke (3) und (4) beisetzen. Bolzen, Sicherheitsscheiben und Muttern einbringen ohne festzuziehen.
   Den Stoβbalken auf Punkt (D) der Montierstücke (3) und (4) montieren und die originalen Bolzen wieder einbringen. **Alles** entsprechend der Drehmomentenvorgabe festziehen.
5. Alles von Punkt (1) wieder Verbauen. (*) montieren und auch entsprechend der Drehmomentenvorgabe festziehen.

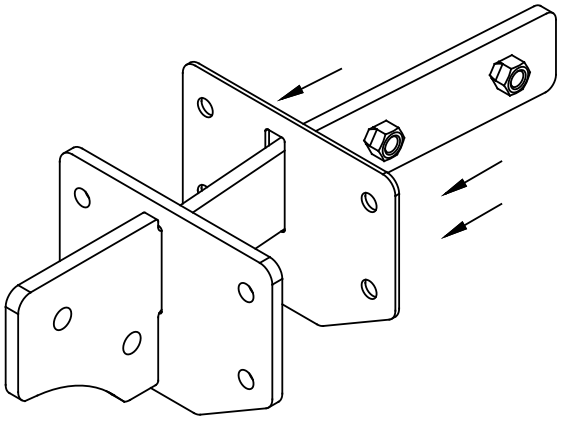

Hinweise
Die maximale Anhängelast ihres Fahrzeuges können Sie im Fahrzeugschein oder im Benutzerhandbuch nachlesen.
Im Bereich der Anlageflächen muss der Unterbodenschutz und das Antidröhnmaterial entfernt werden.
Vor dem Bohren prüfen, dass dort eventuell keine Leitungen beschädigt werden können

Die Berechnung des D-Wertes erfolgt folgendermaßen:

D= T x R x 9,81 / (T + R) x 1000

T= D x R x 1000 / (R x 9,81) – (1000 x D)

R= T x D x 1000 / (T x 9,81) – (1000 x D)

R – Gesamtmasse des Anhängers

T – Gesamtmasse des Zugfahrzeuges in kg

D – D-Wert in kN

Hinweise für den Fahrzeughalter

Unverzügliche Durchführung und Bestätigung der Änderungsabnahme einschließlich der geänderten Anhängelast:

Durch die vorgenommene Änderung erlischt die Betriebserlaubnis des Fahrzeuges, wenn nicht unverzüglich die gemäß StVZO § 19 Abs. 3 vorgeschriebene Änderungsabnahme durchgeführt und einschließlich der geänderten Anhängelast bestätigt wird oder festgelegte Auflagen nicht eingehalten werden! Nach der Durchführung der technischen Änderung ist das Fahrzeug unter Vorlage dieses Teilegutachtens unverzüglich einem amtlich anerkannten Sachverständigen oder Prüfer einer Technischen Prüfstelle oder einem Prüfingenieur einer amtlich anerkannten Überwachungsorganisation zur Durchführung und Bestätigung der vorgeschriebenen Änderungsabnahme einschließlich der geänderten Anhängelast vorzuführen.

Mitführen von Dokumenten

Nach der durchgeführten Abnahme ist der Nachweis mit der Bestätigung über die Änderungsabnahme mit den Fahrzeugpapieren mitzuführen und zuständigen Personen auf Verlangen vorzuzeigen; dies entfällt nach erfolgter Berichtigung der Fahrzeugpapiere Die Berichtigung der Fahrzeugpapiere (Zulassungsschein) durch die zuständige Zulassungsbehörde ist durch den Fahrzeughalter entsprechend der Festlegung in der Bestätigung der ordnungsgemäßen Änderung zu beantragen.

Hinweis für den Sachverständigen oder Prüfer einer Technischen Prüfstelle oder einem Prüfingenieur einer amtlich anerkannten Überwachungsorganisation

Zur gefälligen Beachtung des amtlich anerkannten Schachverständigen oder Prüfers:

Bestandteil der allgemeinen Bauartgenehmigung Nr. M... der Verbindungseinrichtung 1669 ist die Erhöhung der Anhängelast, welche im Rahmen des Genehmigungsverfahrens mit abgeprüft wurde. Auf die Pflichten des § 13 FZV hinsichtlich der Daten in der Zulassungsbescheinigung wird hingewiesen. Dazu müssen in der Zulassungsbescheinigung die Anhängelast (2000kg) (Nr. O.1 und O.2) sowie die zulässige Stützlast (85kg) (Nr. 13) neu eingetragen werden.

Mercedes CLS (type C219)
10/2006 - ….
Ref. 1669T30

Geleverd met - Livré avec
Delivered with - Geliefert mit

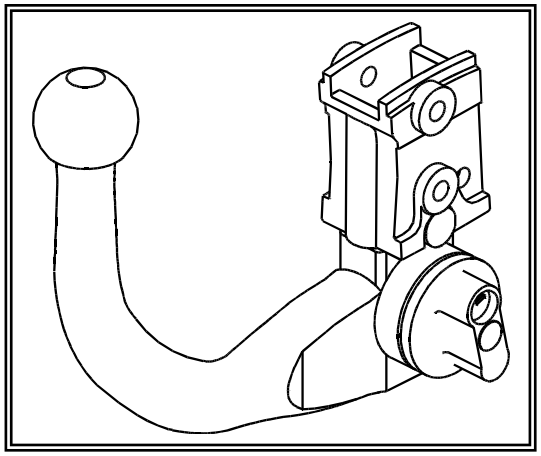

T30

1 afneembare kit T30	1 kit escamotable T30
1 kit escamotable T30	1 abnehmbares Kit T30

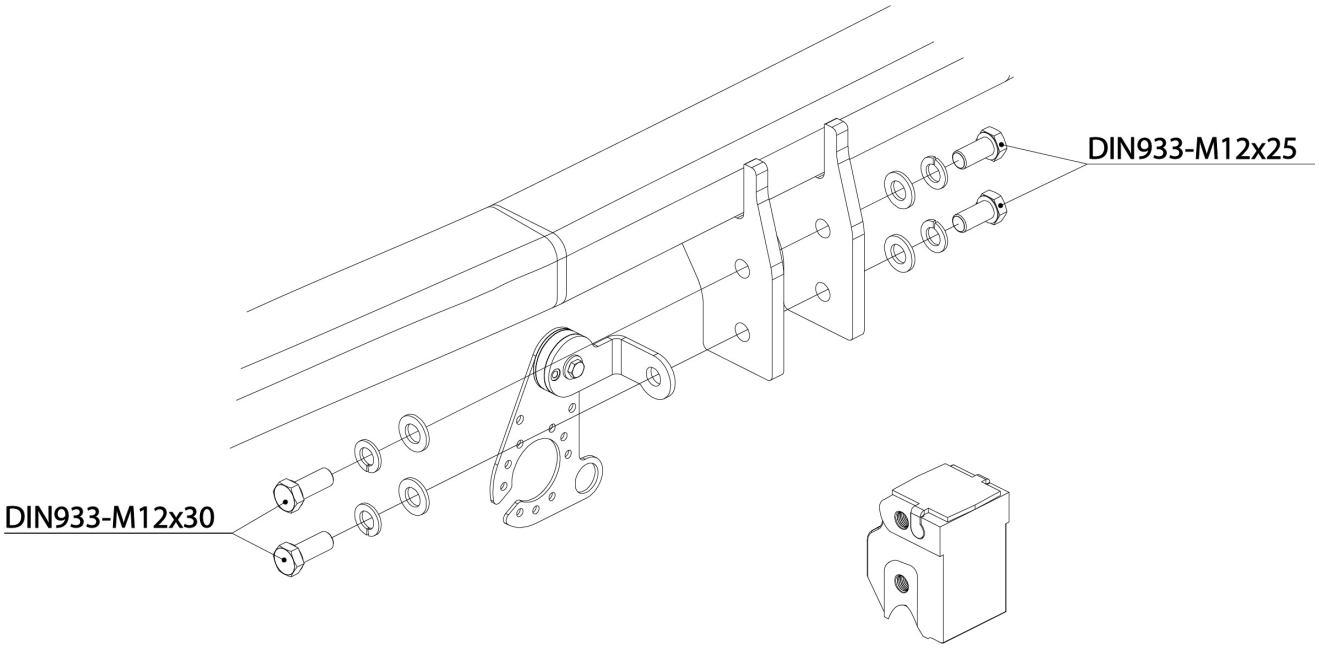

Hinweise
Die maximale Anhängelast ihres Fahrzeuges können Sie im Fahrzeugschein oder im Benutzerhandbuch nachlesen.
Im Bereich der Anlageflächen muss der Unterbodenschutz und das Antidröhnmaterial entfernt werden.
Vor dem Bohren prüfen, dass dort eventuell keine Leitungen beschädigt werden können

Mercedes CLS (type C219)
10/2006 - ….
Ref. 1669T30

Fig.1

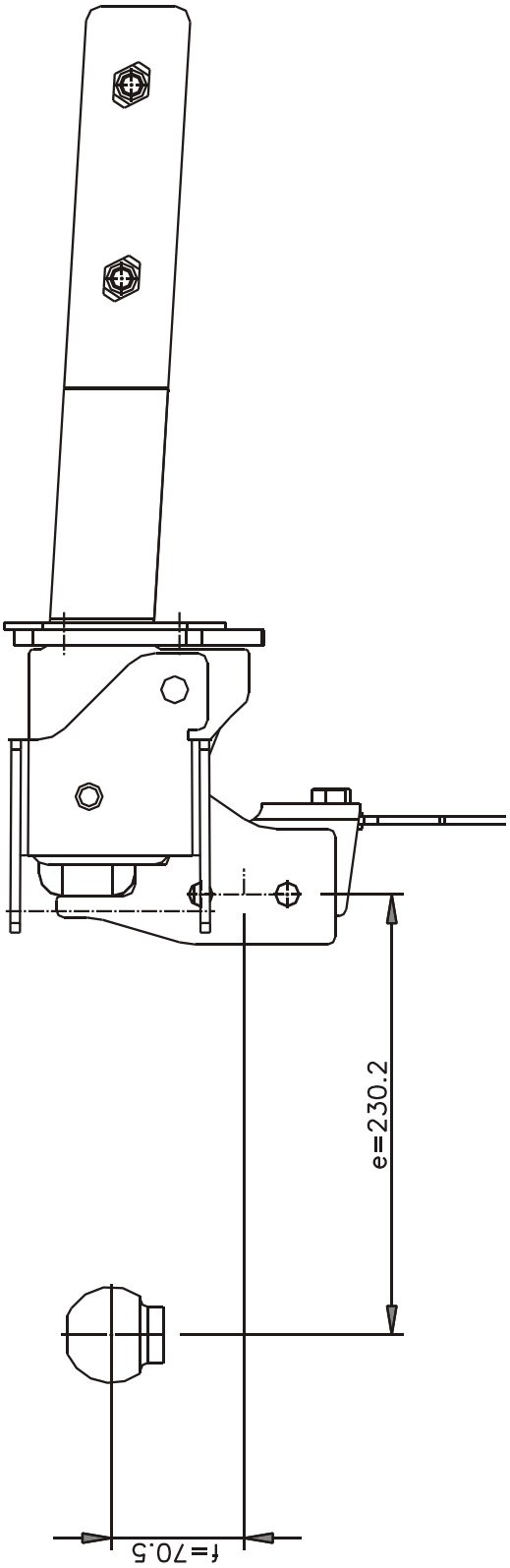

Hinweise
Die maximale Anhängelast ihres Fahrzeuges können Sie im Fahrzeugschein oder im Benutzerhandbuch nachlesen.
Im Bereich der Anlageflächen muss der Unterbodenschutz und das Antidröhnmaterial entfernt werden.
Vor dem Bohren prüfen, dass dort eventuell keine Leitungen beschädigt werden können

Mercedes CLS (type C219)
10/2006 - ….
Ref. 1669T30

Monteren stekkerdooshouder P39:

Montage du porteur multiprise P39 :

Assemblage of the socket plate holde P39:

Montieren von dem Steckdosenhalter P39:

A		X1	GDW REF. 908.095
B		X1	DIN985-M6
C		X2	6,2 x 15,4 x 1,6 (NYLON)
D		X1	GDW REF. 718.16.002
E		X1	GDW REF. 718.16.003
F		X1	GDW REF. 908.094
G		X1	DIN933-M6 x 30

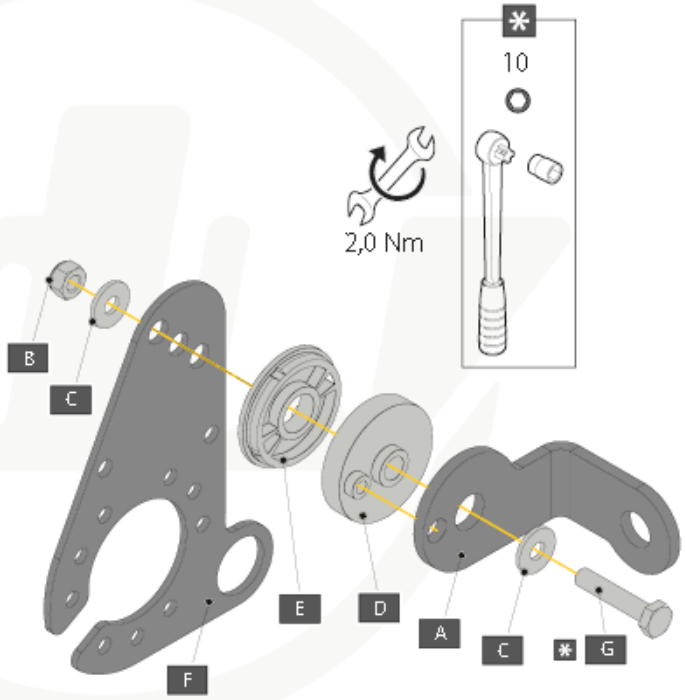

Hinweise
Die maximale Anhängelast ihres Fahrzeuges können Sie im Fahrzeugschein oder im Benutzerhandbuch nachlesen.
Im Bereich der Anlageflächen muss der Unterbodenschutz und das Antidröhnmaterial entfernt werden.
Vor dem Bohren prüfen, dass dort eventuell keine Leitungen beschädigt werden können

Mercedes CLS (type C219)
10/2006 - ….
Ref. 1669T30

BELANGRIJKE RAADGEVINGEN : **IN HET VOERTUIG BEWAREN**

Montage :
- Voor aanvang van de montage dient de trekhaak gecontroleerd te worden op transport schade.
- Raadpleeg aandachtig de montagehandleiding. Alle instructies dienen gevolgd te worden.
- Voor de montage moet de trekhaak eerst op het voertuig gepresenteerd worden.
- Bij het boren van gaten, controleren dat aanwezige bekabelingen niet beschadigd kunnen worden. Verwijder antidreun of bitumenlaag. Geboorde gaten en carrosserie onderdelen met corrosiewerende verf behandelen.
- Als het voertuig geen standaard bumpers heeft (speciale serie, sportuitvoeringen, Tuning parts …), dient de uitsparingsmal gecontroleerd te worden. Neem bij twijfel contact op met GDW.

Garantie :
- De aangegeven Max. trekmassa, “D” en “S” waarde mogen niet overschreden worden.
- Na 1.000.km gebruik en ten minste 1 keer per jaar hoeft de trekhaak gecontroleerd te worden :
  - Alle boutverbindingen controleren en bij spannen als nodig.
  - Beschadiging aan de verf herstellen.
  - Als de trekhaak door een externe belasting geraakt wordt moet deze vervangen worden.
  - De interne delen van het afneembaar systeem moeten ingevet worden.

Gebruik :
- **Indien trekhaak kogel de kentekenplaat of het mistlicht geheel of gedeeltelijk bedekt MOET deze bij niet gebruik verwijderd worden.**

RECOMMANDATIONS IMPORTANTES : **A CONSERVER DANS LE VEHICULE**

Montage :
- S’assurer que l’attelage n’ait pas été endommagé durant le transport. Vérifier la référence.
- Consulter attentivement la notice de pose et suivre à la lettre les instructions de montage de l’attelage.
- Présenter l’attelage sous le véhicule avant d’effectuer le montage.
- Si des forages sont nécessaires, s’assurer de l’absence de câbles électriques, de freinage ou autres. Enlever les restes de forage et traiter les tôles ou tubes forés avec un produit anti-corrosif.
- Si le véhicule est équipé de pare-chocs non standards (séries spéciales, kits sport, tuning …), il est impératif de consulter le service technique de GDW avant de procéder au montage.

Garantie :
- Respecter la masse tractable du véhicule ainsi que les valeurs « D » et « S » précisées dans la notice.
- L’attelage doit être contrôlé après les premiers 1.000 km d’utilisation et ensuite au moins une fois par an :
  - Contrôler toute la visserie et resserrer si nécessaire
  - Réparer les dommages qu’aurait subis la peinture
  - Remplacer les pièces qui auraient été endommagées suite à un accident ou une collision
  - Graisser les parties intérieures des attelages escamotables

Utilisation :
- **Si la rotule ou la boule est positionnée devant la plaque d’immatriculation ou le feu de brouillard, il est OBLIGATOIRE de la retirer quand elle n’est pas utilisée !**

Mercedes CLS (type C219)
10/2006 - ….
Ref. 1669T30

GENERAL INSTRUCTIONS: **MUST BE KEPT IN THE VEHICLE**

Fitting :

- Make sure that the tow bar has not been damage during transport and it is the right reference for the vehicle.
- Read the fitting instruction before starting and follow them very precisely during the fitting.
- Present the tow bar under the car first to check if all points are right.
- If holes have to be drilled, check that no wires can be damaged, remove all soundproofing material, clean and protect the drilled holes with an anticorrosive product.
- If the vehicle is equipped with special bumpers (sport or tuning parts…) first contact the technical service of GDW to be sure that the tow bar can be fitted.

Guarantee :

- The indicated towing weight, "D" and "S" values may not be exceeded
- The tow bar has to be checked after 1.000 km and every year :
  - All bolts should be checked and retightened if necessary
  - Repair any damage to the paint finish
  - Replace any damaged components
  - Parts of the detachable tow bars must be kept well greased.

Use :

- **If the towing ball covers the number plate or the fog light, it must always be removed when no trailer is used.**

WICHTIGE RATSCHLÄGE : **IM FAHRZEUG BEWAHREN**

Montage :

- Vor Anfang der Montage muss die Anhängerkupplung auf Transportschäden kontrolliert werden.
- Aufmerksam die Anbauanleitung zu Rate ziehen. Alle Anweisungen sollen beachtet werden
- Erst die Anhängerkupplung und das Fahrzeug kontrollieren, danach montieren.
- Vor dem Bohren der Löcher prüfen, ob anwesende Kabel nicht beschädigt werden können. Dröhnschutz und Unterbodenschutz entfernen. Gebohrte Löcher und Karosserieunterteile mit einer korrosionsfesten Farbe behandeln.
- Falls das Fahrzeug keine Standardstoßstangen hat (spezielle Serie, Sportausführungen, Tuning …), muss die Aussparung nachgeprüft werden. Im Zweifelsfall, GDW kontaktieren.

Garantie :

- Die angegeben max. Anhängelast, "D" und "S" Wert, darf nicht überschritten werden.
- Nach 1.000 Km Gebrauch und wenigstens 1 mal pro Jahr muss die Anhängerkupplung nachgeprüft werden :
  - Alle Bolzenverbindungen nachprüfen und nachziehen falls nötig.
  - Beschädigungen an der Farbe ausbessern.
  - Falls die Anhängerkupplung durch eine extreme Belastung beschädigt wurde, muss diese ersetzt werden.
  - Das innere Teil vom abnehmbaren System einfetten.

Gebrauch :

- **Falls die Kugel von der Anhängerkupplung das Kennzeichen oder den Nebelscheinwerfer ganz oder zum Teil verdeckt, muss diese bei Nichtgebrauch entfernt werden.**

Mercedes CLS (type C219)
10/2006 - ….
Ref. 1669T30

De tussenruimte conform supplement VII, afbeelding 30 van de richtlijn 94/20/EG moet in acht worden genomen.

La zone de dégagement doit être garantie conformément à l'annexe VII, illustration 30 de la directive 94/20/CE.

The clearance specified in appendix VII, diagram 30 of guideline 94/20/EG must be guaranteed.

Der Freiraum nach Anhang VII, Abbildung 30 der Richtlinie 94/20/EG ist zu gewährleisten.

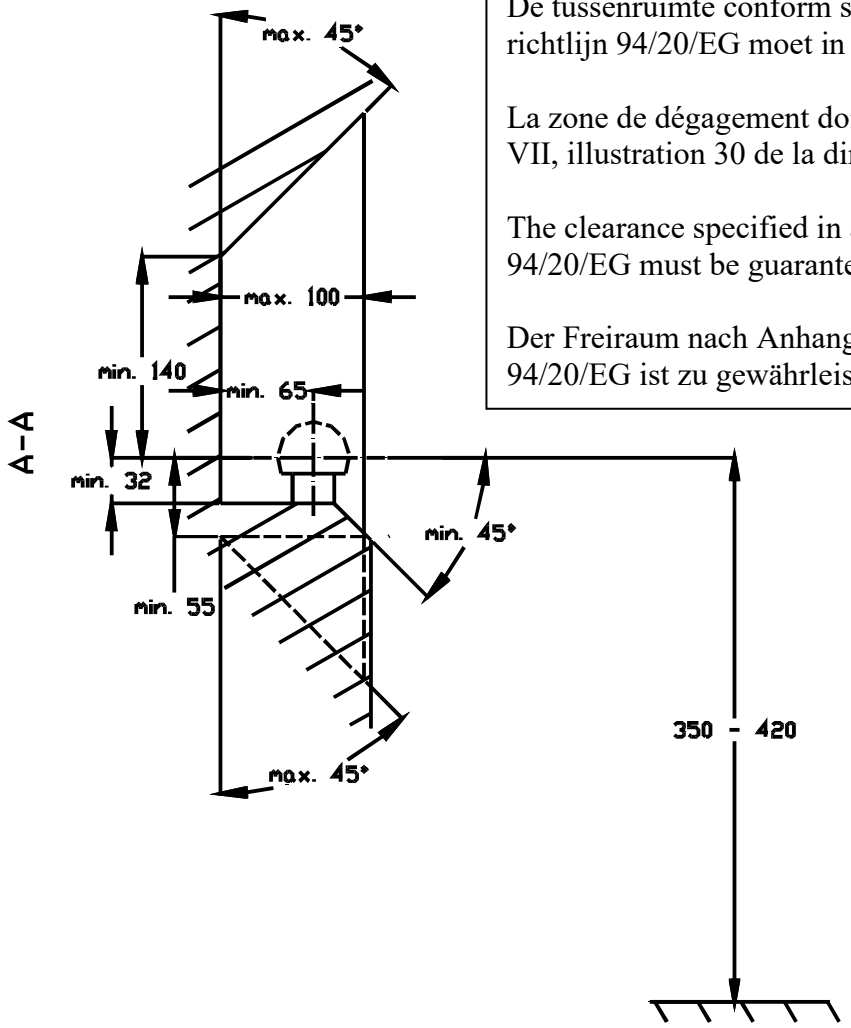

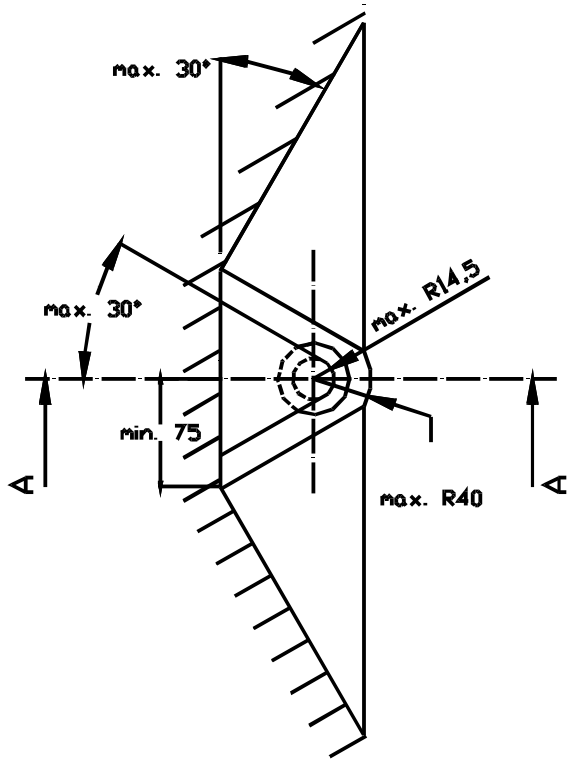

Bij toelaatbaar totaal gewicht van het voertuig

Pour poids total en charge autorisé du véhicle

At laden weight of the vehicle

Bei zulässigem Gesamtgewicht des Fahrzeuges