WICHTIGE MERKMALE

1. Vor der ersten Installation sich versichern dass, die betreffende Anhängervorrichtung für das Fahrzeug geeignt ist, an dem sie installiert werden soll und überprüfen ob, die Zulassungsnummer auf dem Kraftfahrzeugschein oder den Fahrzeugtyp auch auf den Papieren des Schlepphakens sind. Falls nicht für Erklärungen oder neue Papiere sich unter +39 075 52 80 260 melden
2. Die Anhängervorrichtung ist ein Sicherheitsteil und darf nur von Fachlpersonal montiert werden
3. Beschädigte oder abgenutzte Elemente dürfen nur von Fachpersonal und mit originellen Ersatzteilen ersätz werden
4. Jegliche wesentliche Änderungen oder Reparaturen an der Anhängervorrichtung sind verboten

GEBRAUCHS- UND ANWENDUNGSANLEITUNGEN

5. Die Kupplungskugel muss immer sauber und abgeschmiert sein. Aus Sicherheitsgründen den Kugeldurchmesser ab und zu kontrollieren: falls er in mehrere Punkten eine Breite von 49mm erreicht,, darf die Anhängervorrichtung nich mehr verwendet werden, bis wann die Kupplungskugel ersatz wird.
6. Nach 1000 km all die Schrauben kontrollieren und die nach der Schraubenanzugsmoment regulieren

ACHTUNG

Der Installateur muss auf der Höhe der Kugelstange eine gut sichbare Etikette mit Angabe der Höchstbelastung für das Fahrzeug kleben, an welches die Anhängervorrichtung montiert wird

MONTAGEANLEITUNG

Hersteller	*Verteiler*
UMBRA RIMORCHI Member of CISQ Federation RINA ISO 9001:2000 Certified Quality System	

ART. NUM. 39013

Für Kraftfahrtzeuge	TOYOTA RAV 4

Fahrzeuge	XA 1 (Von 1995 Bis 2000)

Befestigungsart	Zulassung	Zul. Stützlast
A 50-X	(DIR. 94/20/CE) e3*00-0282	75 kG

D Wert	8,5 kN	$D = \frac{\text{Max} \downarrow \text{Kg} \times \text{Max} \downarrow \text{Kg}}{\text{Max} \downarrow \text{Kg} + \text{Max} \downarrow \text{Kg}} \times 0{,}00981 \leqslant$

MONTAGEANLEITUNG
TOYOTA RAV -39013

Eventuel vorhandenen Unterbodenschutz an den Berührungsstellen zwischen dem Fahrgestell und der Anhängervorrichtung entfernen und die blanken Karosseriestellen mit Rostschutzfarbe versiegeln Die Bohrungen sind nur teilsweise vorhanden

1. Von der Unterseite des Fahrzeuges aus, die Notabschleppringen entfernen, die an dem hinteren Ende der Längsträger sind
2. Den Anhängerquerträger unter dem Fahrzeug in Bezug auf die vorher durchgeführten Bohrungen 02 positionieren und befestigen
3. Die Schrauben nach der Tabelle „Schraubenanzugsmoment“ fest anziehen
4. Den Stecker laut Gebrauchsanweisungen des Fahrzeuges und laut beigelegten Schema des elektrischen Satztes hineinstecken.

SCHRAUBENANZUGSMOMENT		
M6=10Nm	**M10=55Nm**	**M14=135Nm**
M8=25Nm	**M12=85Nm**	**M16=200Nm**

TOYOTA RAV 4 COD. 39013
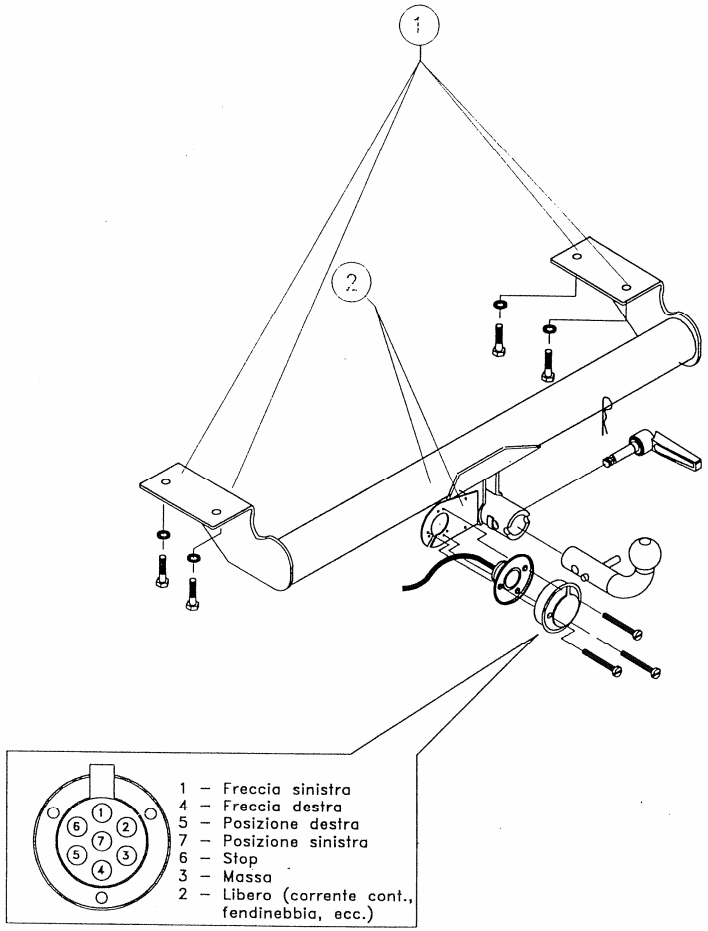
1) Nr. 4 / Viti M12x35 P.1,25 – CONTACT
2) Nr. 2 / Viti M10x85 – DADO – CONTACT