ARTIKEL NR UE 0001
WYR990507R

(D) Anbauanweisung
Elektrischer anbausatz für anhängerkupplung
7Polig universal mit relais C2
(*Bei einigen fahrzeugen mit checkcontroll kann dieses während des anhängerbetriebes außer funktion sein.)
(Nicht für fahrzeuge mit massegesteuerter lichtanlage, mit beleuchtungseinrichtung nach us norm, Mit datenbussystem und mit einparkhilfe)

(GB) Installation instruction
Electric mounting set, 7-P universal set with C2 relay
(*In some vehicles with the check control system, this element may not be functional in cases of trailers use.)
(Not suitable for vehicles with ground controlled light installation. The light installation to be conformable with a US standard, the data bus system and with the parking assistant option.)

(F) Instruction de montage
Ensemble de montage électrique à 7 voies universel avec interrupteur C2
(*Dans certains véhicules dotés du système check control, l'élément peut ne pas fonctionner lors de l'utilisation de la remorque.)
(Pas pour les véhicules disposant d'une installation lumineuse contrôlé en masse, avec une installation lumineuse selon les normes US, avec un système central de données ainsi qu'avec un assistant de stationnement)

(NL) Montage-instructie
Elektrische montageset, 7-polig universeel met C2-relais
(*het is mogelijk dat dit element in sommige voertuigen met check control-systeem niet functioneert tijdens het gebruik van de aanhanger.)
(Niet voor voertuigen met een massagestuurde lichtinstallatie, met een verlichtingsinstallatie volgens US-normen, met een databus of een parkeerhulp)

(DK) Montagevejledning
Elektrisk adapterkit universal 7-bens med relæ C2.
(* I nogle køretøjer med Checkcontrol kan dette være ude af funktion, når traileren benyttes.)
(Ikke kompatibel med køretøjer, der bruger masse-styret lyssystem, med en lygteføring i henhold til amerikanske standarder og med databussystemer og parkeringsbistand)

(N) Monteringsanvisning
Elektrisk monteringssett 7-polet universal med rele C2
(*I noen kjøretøy med Check-kontroll kan denne være ute av funksjon ved tilhengerdrift.)
(Ikke for kjøretøy med massestyrt lysanlegg, med belysningsinnretning etter US standard, med databuss system og med parkeringsassistanse

(S) Montageanvisning
Elektrisk påbyggnadssats 7-polig universell med relä C2
(*Hos vissa fordon med checkkontroll, kan denna vara ur funktion under släpdrift.)
(inte för fordon med jordstyrd ljudanläggning, med belysningsenhet enligt US-norm, med databuss-system och med parkeringshjälp)

(FIN) Kokoonpano-ohjeet
7-napainen sähköasennussarja tarkistusohjauksen, yleisliitin kanssa C2-relettä
(*Joissakin ajoneuvoissa, joissa on tarkistusohjaus, tämä voi olla ilman toimintaa perävaunukäytön aikana.)
(ei ole tarkoitettu ajoneuvoille, joissa on kootusti ohjattu valolaite, joka on US-normin mukainen valaistuslaite, ja joissa on dataväyläjärjestelmä ja pysäköintitutka)

(SK) Montážny návod
Elektrická montážna súprava 7-pólový univerzálny s relé C2
(*U niektorých vozidiel so systémom check control môže tento prvok fungovať počas používania prívesu.)
(Nie je určené pre vozidlá so systémom osvetlenia ovládaného kostrou, so systémom osvetlenia podľa amerických štandardov, so systémom zbernice dát a parkovacím asistentom)

(I) Istruzioni per montaggio
Kit di montaggio elettrico, a 7 vie, universale, con relè C2
(*In alcuni veicoli con il sistema check control questo elemento può non funzionare durante l'utilizzo del rimorchio.)
(Non per i veicoli con impianto di luci comandato dalla massa, con impianto di luci conforme alla norma US, con sistema di linea dati e con park-assistance)

(E) Instrucción de montaje
Conjunto eléctrico de montaje con 7 polos conector universal con relé C2
(* En algunos vehículos con check control, este elemento no puede funcionar al mismo tiempo que se utiliza el remolque.)
(No aplica a vehículo con circuito de alumbrado con masa controlada, con circuito de alumbrado según norma US, con sistema de magistral de datos con asistente de aparcamiento)

(CZ) Montážní instrukce
Elektrická montážní sestava, 7-pólový univerzální s relé C2
(*V některých vozidlech vybavených systémem check control nemůže tento prvek fungovat během používání přívěsu.)
(Neplatí pro vozidla se světelnou instalací řízenou pomocí minusového bodu, s instalací osvětlení podle normy US, se systémem datové magistrály a se systémem asistent parkování)

(H) Szerelési útmutató
Eelektromos szerelő szett, 7-soros univerzális kábel C2 relével
(*Egyes check control rendszerrel szerelt modelleken ez a berendezés esetenként nem működik, az utánfutó használata közben)
(Nem használható testre kötött világítás vezérlő rendszerrel, USA szabvány szerint bekötött, fő adatkábeles rendszerrel szerelt, vagy tolatóradarral gyártott modelleken)

(RU) Монтажная инструкция
Электрический монтажный 7-пиновый комплект универсальный с реле C2
(*В некоторых автомобилях с системой check control этот элемент может не функционировать при пользовании прицепом.)
(Не для автомобилей с системой огней управляемой массой, с системой освещения согласно норме US, с системой магистрали данных и ассистентом парковки)

(LT) Montavimo instrukcija
Elektrinis komplektas, 7 polių, , universalus, su rele C2
(*Kai kuriose transporto priemonėse su patikros kontrolės sistema jis gali neveikti, kai naudojamas priekabos režimas.)
(netaikoma transporto priemonėms su apšvietimo sistema su reguliuojama mase, su apšvietimo įrenginiu pagal US standartą, su duomenų magistralės sistema ir automatine statymo sistema)

(LV) Montāžas instrukcija
Elektriskais montāžas komplekts, 7-polu, universāls, ar releju C2
(*Dažām automašīnām ar pārbaudes kontroli tas var nedarboties piekabes lietošanas laikā.)
(nav paredzēts automašīnām, kurām ir ar masu vadītas gaismas ierīces, apgaismojuma ierīces saskaņā ar ASV standartiem, datu kopņu sistēma un palīgsistēma automašīnas novietošanai stāvvietā)

(EST) Paigaldusjuhend
Elektriline paigalduskomplekt 7-pooluseline universaalne koos releeta C2
(*Mõnedel Checkcontrolliga sõidukitel võib see haagisefunktsiooni ajal mitte töötada.)
(Mitte massijuhtimisega tuledesüsteemi, USA standardile vastavate tulede, andmesiinisüsteemi ja parkimisabiga sõidukitele)

(PL) Instrukcja montażu
Elektryczny zestaw montażowy, 7-biegunowy uniwersalny z przekaźnikiem C2.
(*W niektórych pojazdach z układem check control element ten może nie funkcjonować podczas używania przyczepy.)
(Nie dla pojazdów ze instalacją świetlnąsterowaną masą, z instalacją oświetleniową według normy US, z systemem magistrali danych oraz z asystentem parkowania)

- (D) Inhalt
- (GB) Packing list
- (F) Contenu
- (NL) Inhoud
- (DK) Indeholder
- (N) Innholds-fortegnelse
- (S) Innehåll
- (FIN) Sisältö
- (I) Contenuto
- (E) Contenido
- (CZ) Obsah
- (H) Tartalma
- (RU) Содержание
- (LT) Sudėtis
- (LV) Sastāvs
- (EST) Sisu
- (SK) Obsah
- (PL) Zawartość

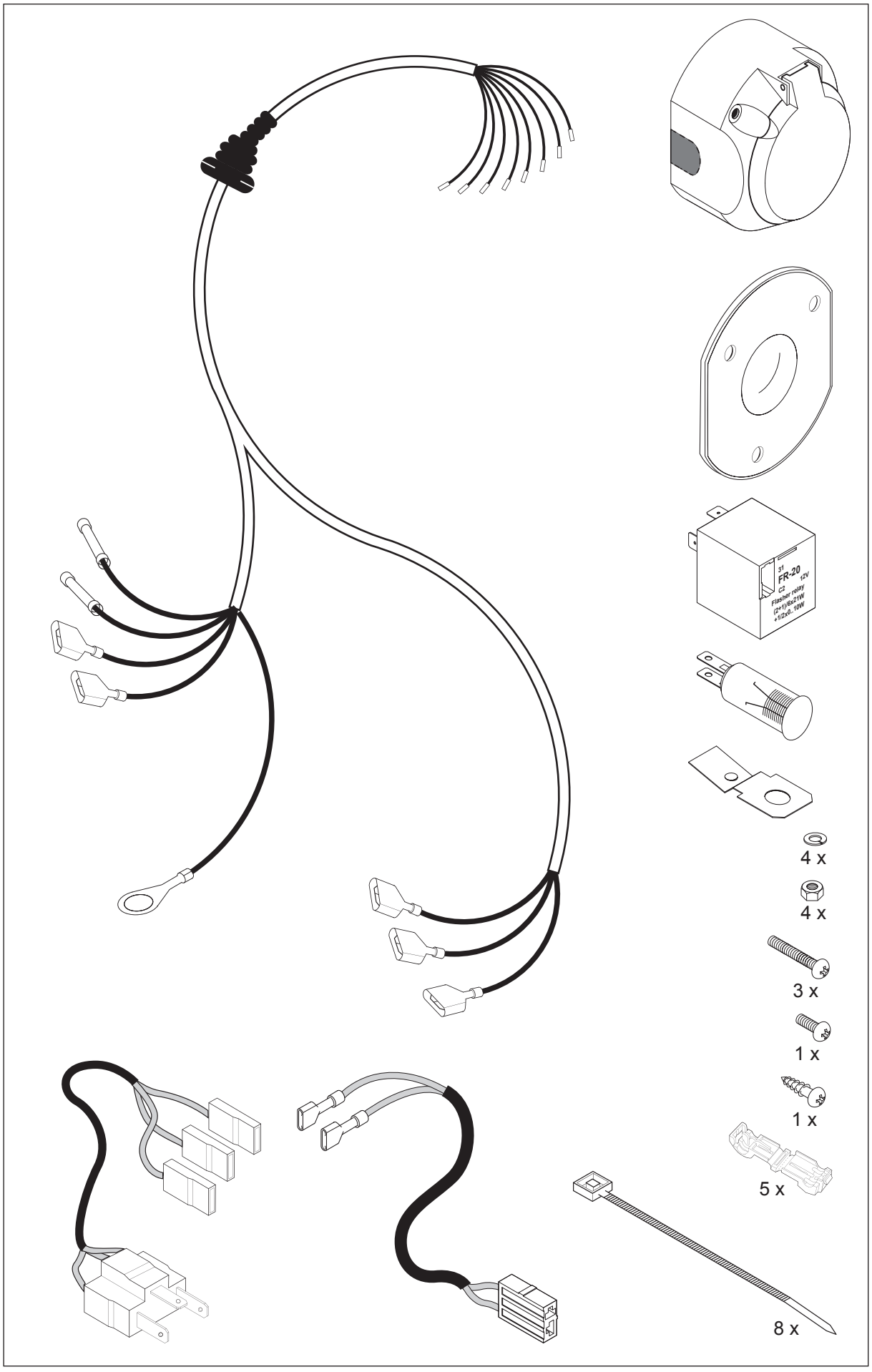

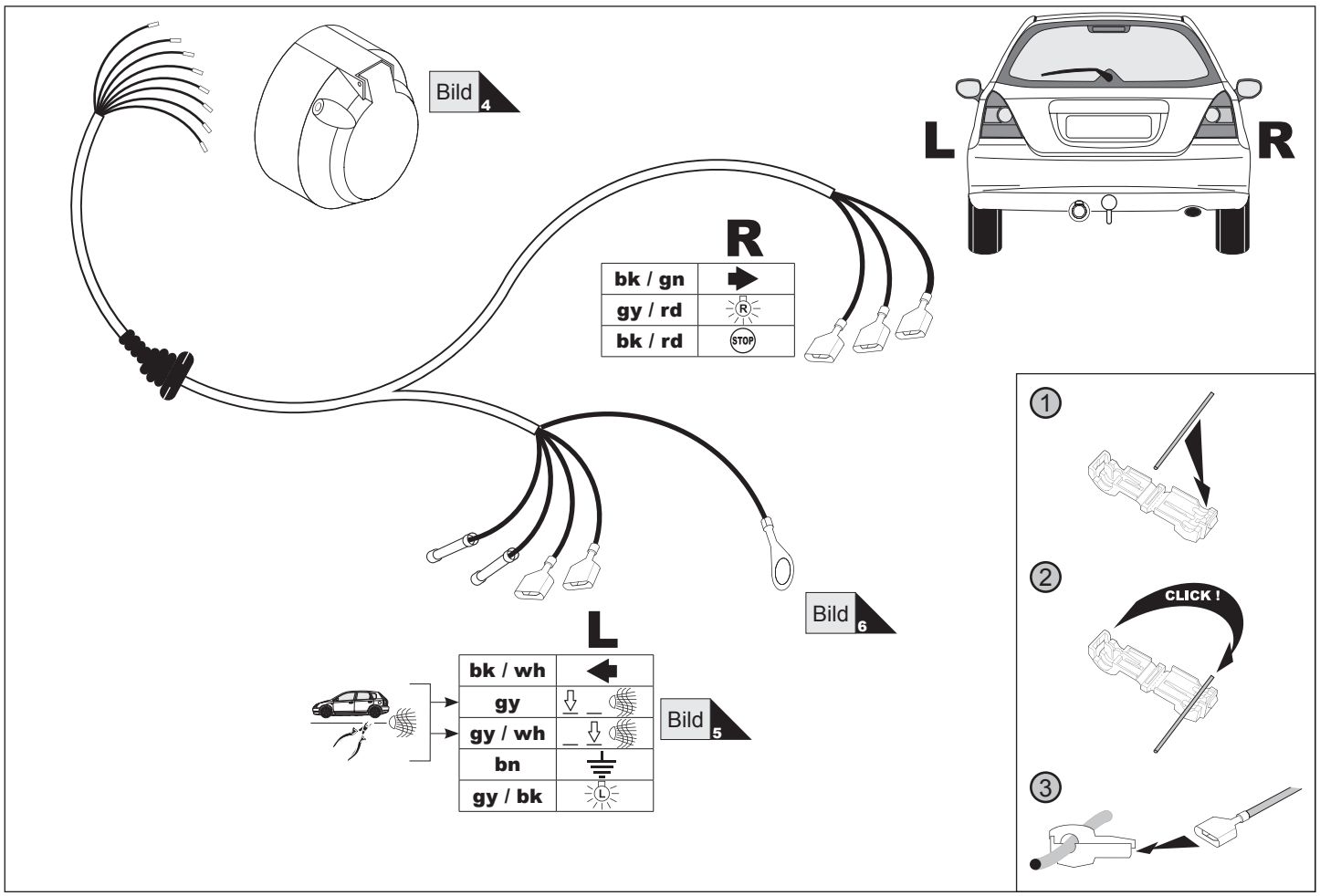

	wh	bk	ye	bn	gy	gn	rd	bu	or	pu	no
D	weiss	schwarz	gelb	braun	grau	grün	rot	blau	orange	violett	nicht belegt
GB	white	black	yellow	brown	grey	green	red	blue	orange	purple	not occupied
F	blanc	noir	jaune	brun	gris	vert	rouge	bleu	orange	violet	inutilisé
NL	wit	zwart	geel	bruin	grijs	groen	rood	blauw	oranje	violet	niet aangesloten
DK	hvid	sort	gul	brun	grå	grøn	rød	blå	orange	violet	ikke anvendt
N	hvit	svart	gul	brun	grå	grøn	rød	blå	oransje	fiolett	ikke i bruk
S	hvit	svart	gul	brun	grå	grönn	röd	blå	orange	violett	ej använd
FIN	valkoinen	musta	keltainen	ruseka	harmaa	vihreä	punainen	sininen	oranssi	violetti	ei varattu
I	bianco	nero	giallo	marrone	grigio	verde	rosso	blu	arancione	viola	libero
E	blanco	negro	amarillo	marón	gris	verde	rojo	azul	anaranjado	violetta	no ocupado
CZ	bílý	černý	žlutý	hnědý	šedý	zelený	červený	modrý	oranžový	vialový	neobsazen
H	fehér	fekete	sárga	barna	szürke	zöld	piros	kék	narancssárga	lbolyakék	nem foglalt
RU	белый	черный	жёлтый	коричневый	серый	зеленый	красный	голубой	пурпурный	оранжевый	свободно
LT	balta	juoda	geltona	ruda	pilka	žalia	raudona	mėlyna	oranžinė	purpurinė	laisva
LV	balta	meina	dzeltena	bruna	peleka	zala	sarkana	zila	oranža	purpursarkana	brrvs
EST	valge	must	kollane	pruun	hall	roheline	punane	sinine	oraanž	purpurpunane	vaba
SK	bela	čierny	žiltý	hnedý	šedý	zelený	červený	modrý	pomarančový	fialový	neosadený
PL	biały	czarny	żółty	brązowy	szary	zielony	czerwony	niebieski	pomarańczowy	fioletowy	wolny

(D) Hinweis zur Montage:
Die Kabel zu den Rückleuten am Fahrzeug müssen zuvor ausgemessen werden.
Die Signale Bremslicht, Rücklicht links und Rücklicht rechts, Blinker links und Blinker rechts werden mithilfe der Abzweigschnellverbinder abgegriffen.
Die Kabel zur Nebelschlussleute müssen durchtrennt werden und jeweils mit 2 Kabeln vom E-satz angeschlossen werden (siehe Bild 5).

(GB) Installation note:
The cables to the tail lights must be measured before installing them.
The signals stop light, tail light left and tail light right, right and left turn indicators are to be tapped using the supplied quick junction connectors.
The cables to the fog tail light must be cut and each of them connected with 2 cables from the cable set (see figures 5).

(F) Informations pour le montage :
Les câbles des feux arrière du véhicule doivent d'abord être mesurés.
Les feux de stop, les feux arrière gauche et droit clignotants gauche et droit sont branchés avec le connecteur rapide de dérivation.
Les câbles du feu de brouillard arrière doivent être sectionnés et chacun doit être connecté à deux câbles du kit de câblage (voir les illustrations 5).

(NL) Aanwijzing voor de montage:
De kabels naar de achterlichten van de wagen moeten vooraf gemeten worden.
Het signaal van het remlicht, achterlicht links en achterlicht rechts, knipperlicht links en knipperlicht rechts worden met behulp van de verdeel snelkoppeling afgetakt.
De kabel voor de mistachterlicht Moeten doorgesneden worden en elk met 2 Kabels van E-serie aangesloten worden (zie afbeelding 5).

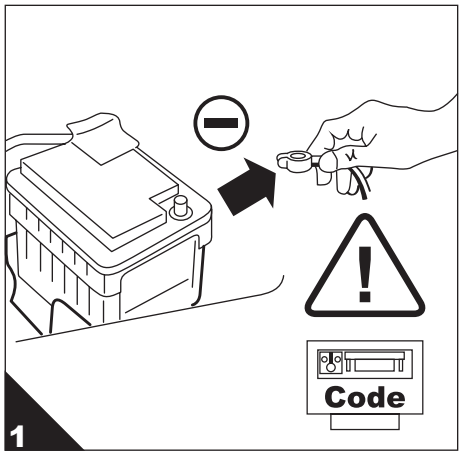

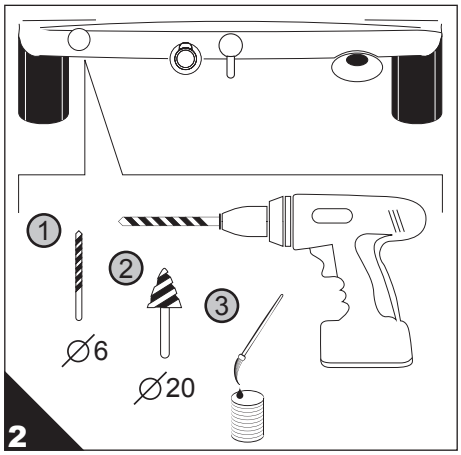

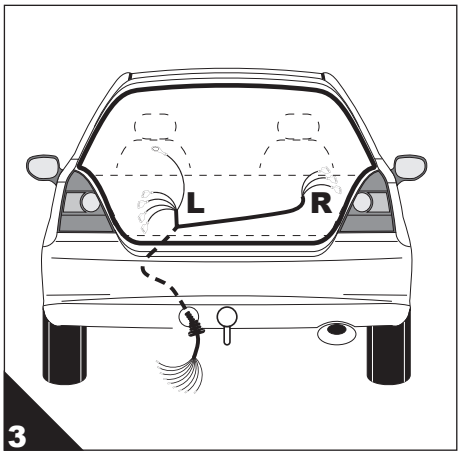

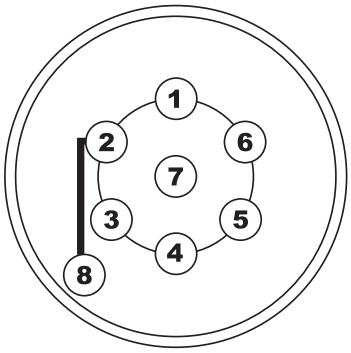

1	bk / wh	
2	gy	
3	bn	
4	bk / gn	
5	gy / rd	R
6	bk / rd	STOP
7	gy / bk	L
8	gy / wh	

4

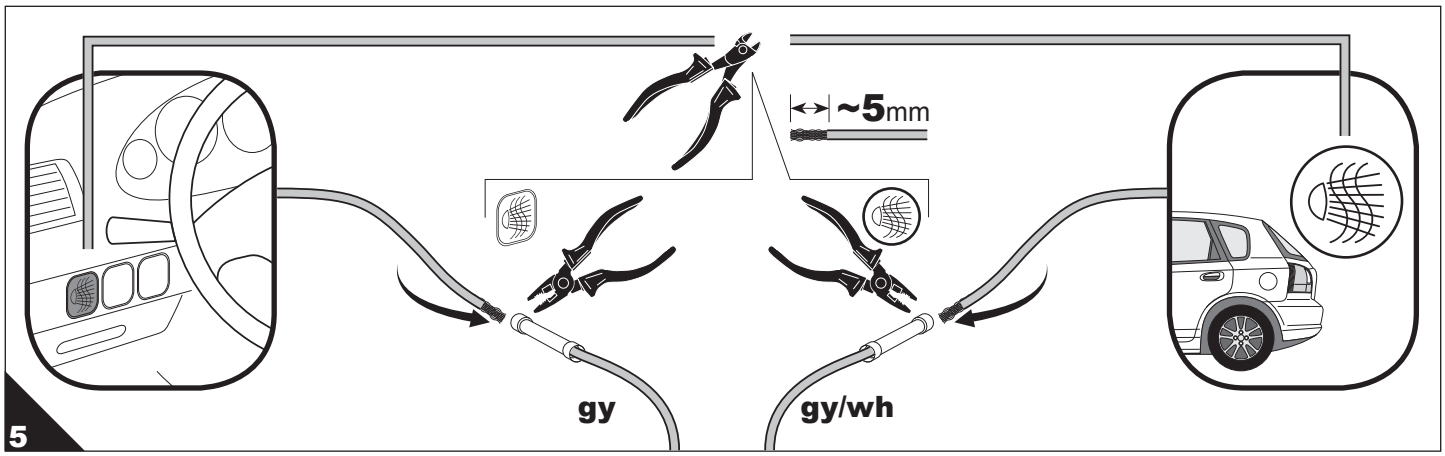

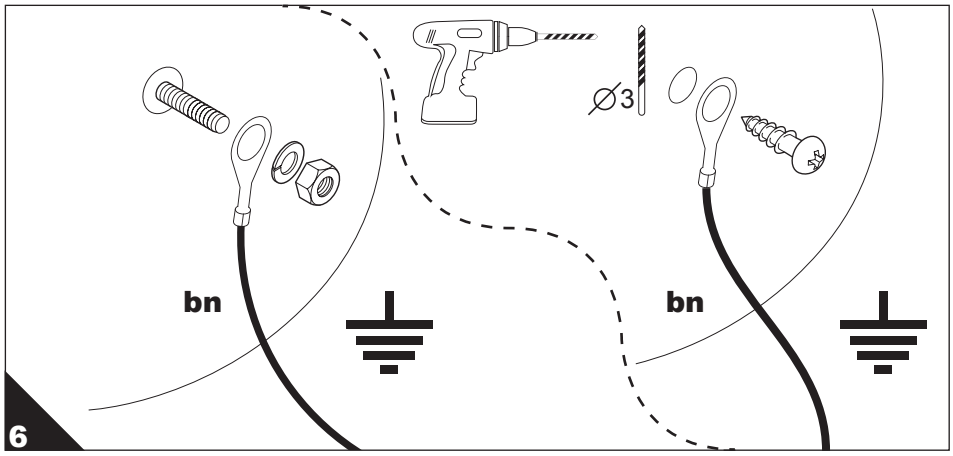

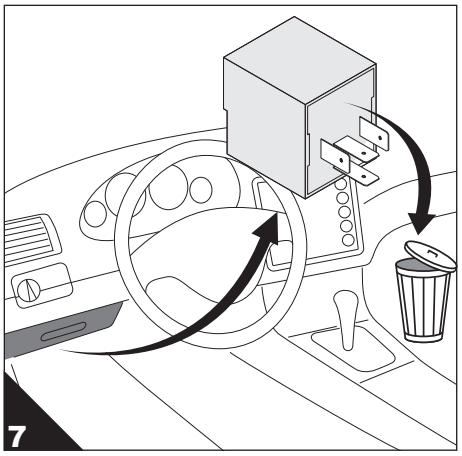

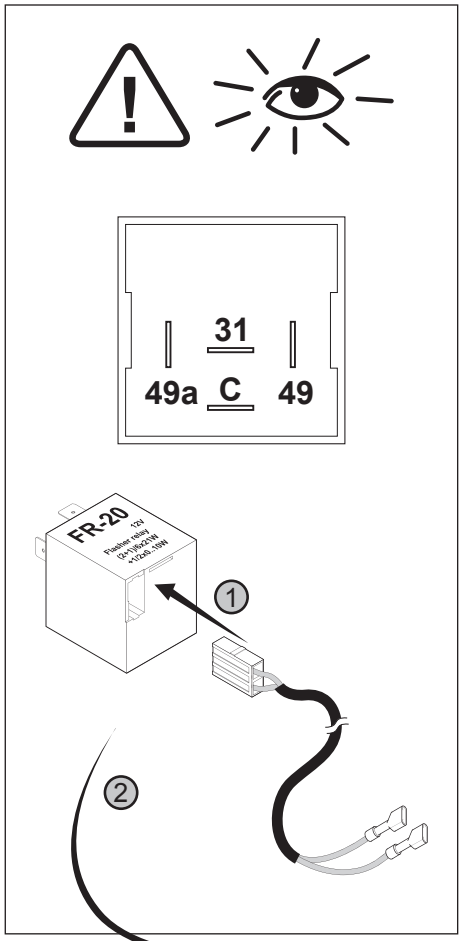

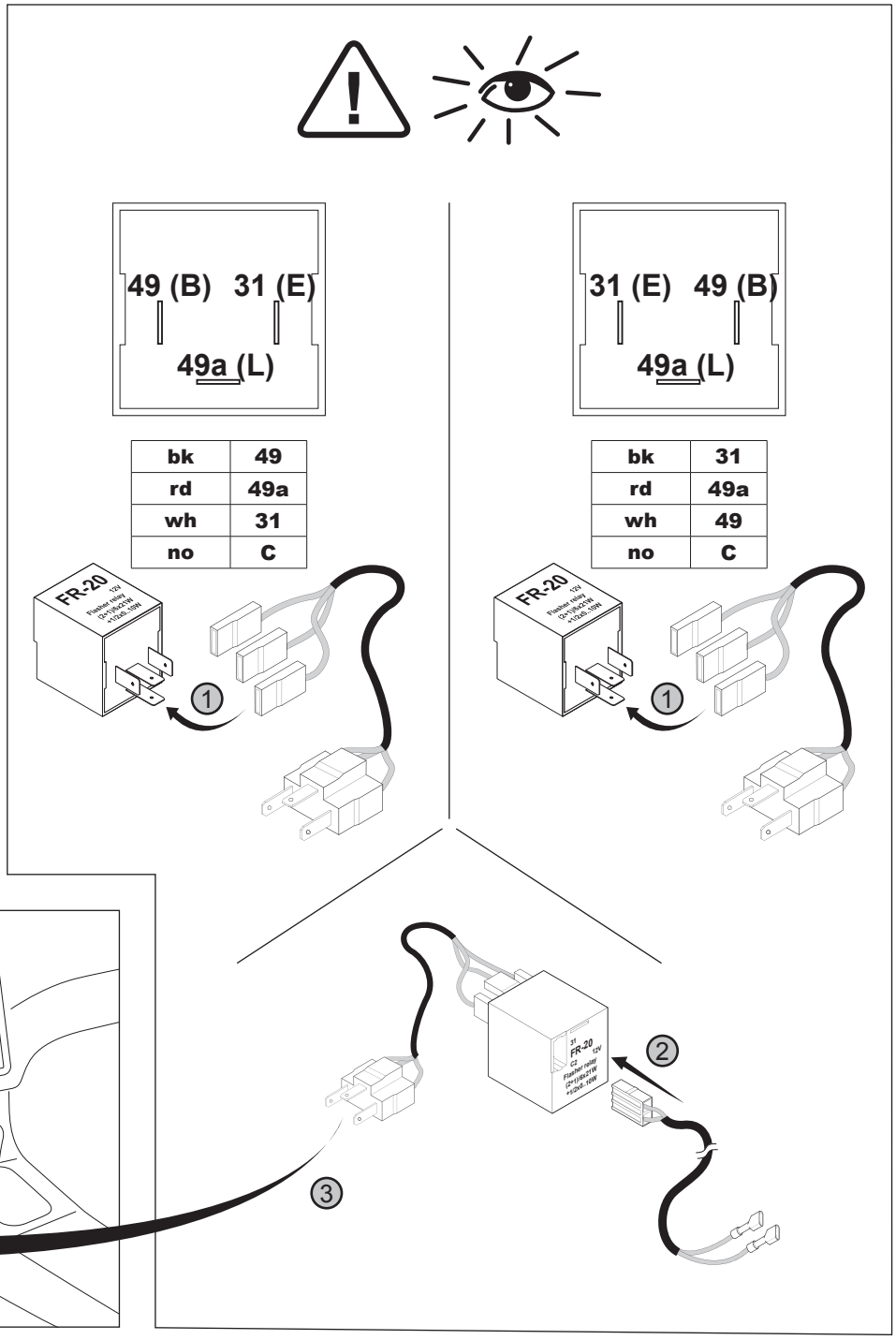

bk	49
rd	49a
wh	31
no	C

bk	31
rd	49a
wh	49
no	C

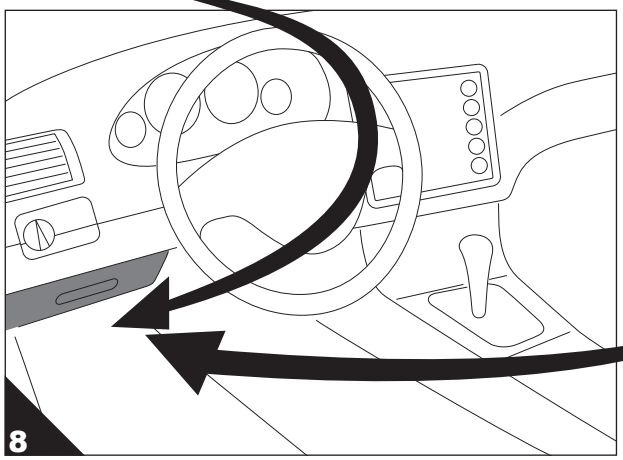

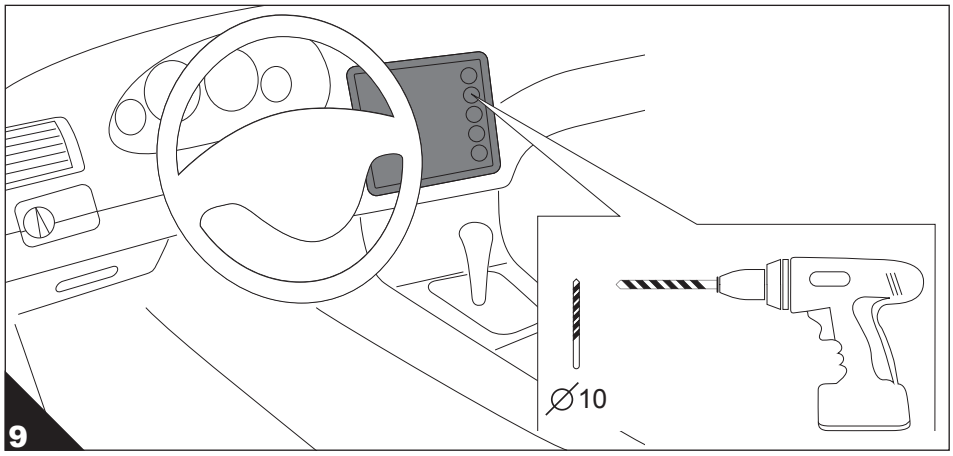
∅10
9

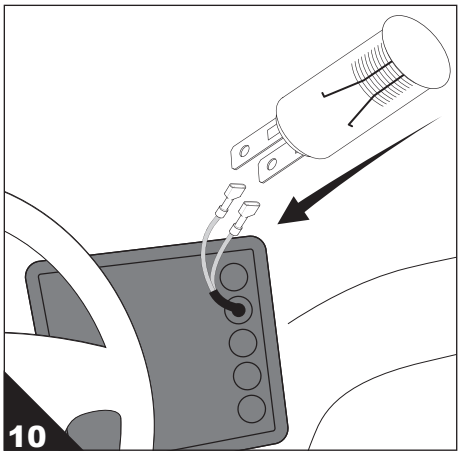
10

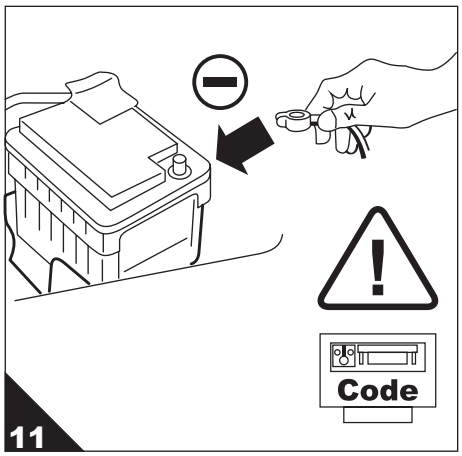
Code
11

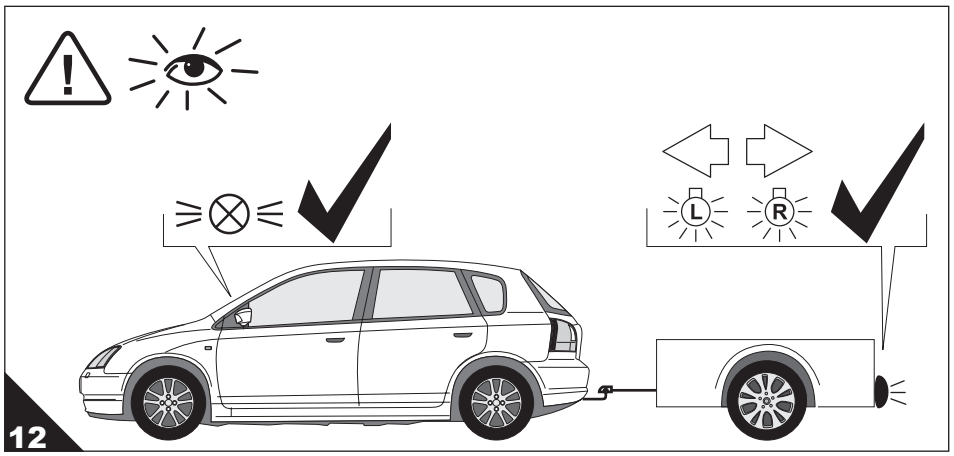
L
R
12

D

Die Batterie wieder anschließen und sämtliche Fahrzeugfunktionen mit angeschlossenem Anhänger oder einem geeigneten Prüfgerät überprüfen.

GB

Connect accumulator and check all vehicle functions with connected trailer or other suitable testing device.

F

Brancher l'accumulateur et vérifier toutes les fonctions du véhicule avec la remorque raccordée ou par l'intermédiaire d'un instrument de test.

NL

De accu aansluiten en alle functies van het voertuig controleren met aangekoppelde aanhanger of geschikt testapparaat.

DK

Bilbatteriet tilsluttes og dernæst skal man checke samtlige funktioner af køretøjet med sammenkoblet påhængskøretøj, event. ved brug af et passende prøveudstyr.

N

Tilkoble batteriet og test kjøretøyets funksjoner med tilhenger eller bruk et egnet testapparat.

S

Förbinda en ackumulator och testa alla fordonets funktioner med en förbunden släpvagn eller en lämplig testanordning.

FIN

Kytke akku ja tarkista sopivalla testauslaitteella, toimivatko kaikki ajoneuvon ja kytketyn perävaunun toiminnot.

I

Collegare l'accumulatore e verificare tutte le funzioni del veicolo con il rimorchio collegato o a mezzo di uno strumento di test.

E

Conectar el acumulador y verificar todas las funcones del vehículo con remolque o con un instrumento apropiado.

CZ

Připojit akumulátor a zkontrolovat všechny funkce vozidla s připojeným přívěsem nebo pomocí odpovídajícího testujícího zařízení.

H

Kösse vissza az akkumulátor kábelsaruját, és rákapcsolt utánfutónál, teszt műszer segítségével ellenőrizze a kocsi minden funkcióját, helyes működés szempontjából.

RU

Подключите аккумулятор и проверьте все функции автомобиля с присоединенным прицепом, или при помощи соответствующего тестера.

LT

Pajungkite akumuliatorių ir patikrinkite visas transporto priemonės funkcijas su prijungta priekaba arba atitinkamu testuojančiu prietaisu.

LV

Pievienojiet akumulatoru un pārbaudiet visas transportlīdzekļa funkcijas ar piekabinātu piekabi vai izmantojot attiecīgu testēšanas ierīci.

EST

Ühendage külge aku ja kontrollige kõiki sõiduki funktsioone ühendatud haagise või vastava kontrollmõõteriistaga.

SK

Pripojte akumulátor a skontrolujte všetky funkcie vozidla s pripojeným prívesom alebo s príslušným testovacím prístrojom.

PL

Podłączyć akumulator i sprawdzić wszystkie funkcje pojazdu z podłączoną przyczepą lub odpowiednim przyrządem testującym.